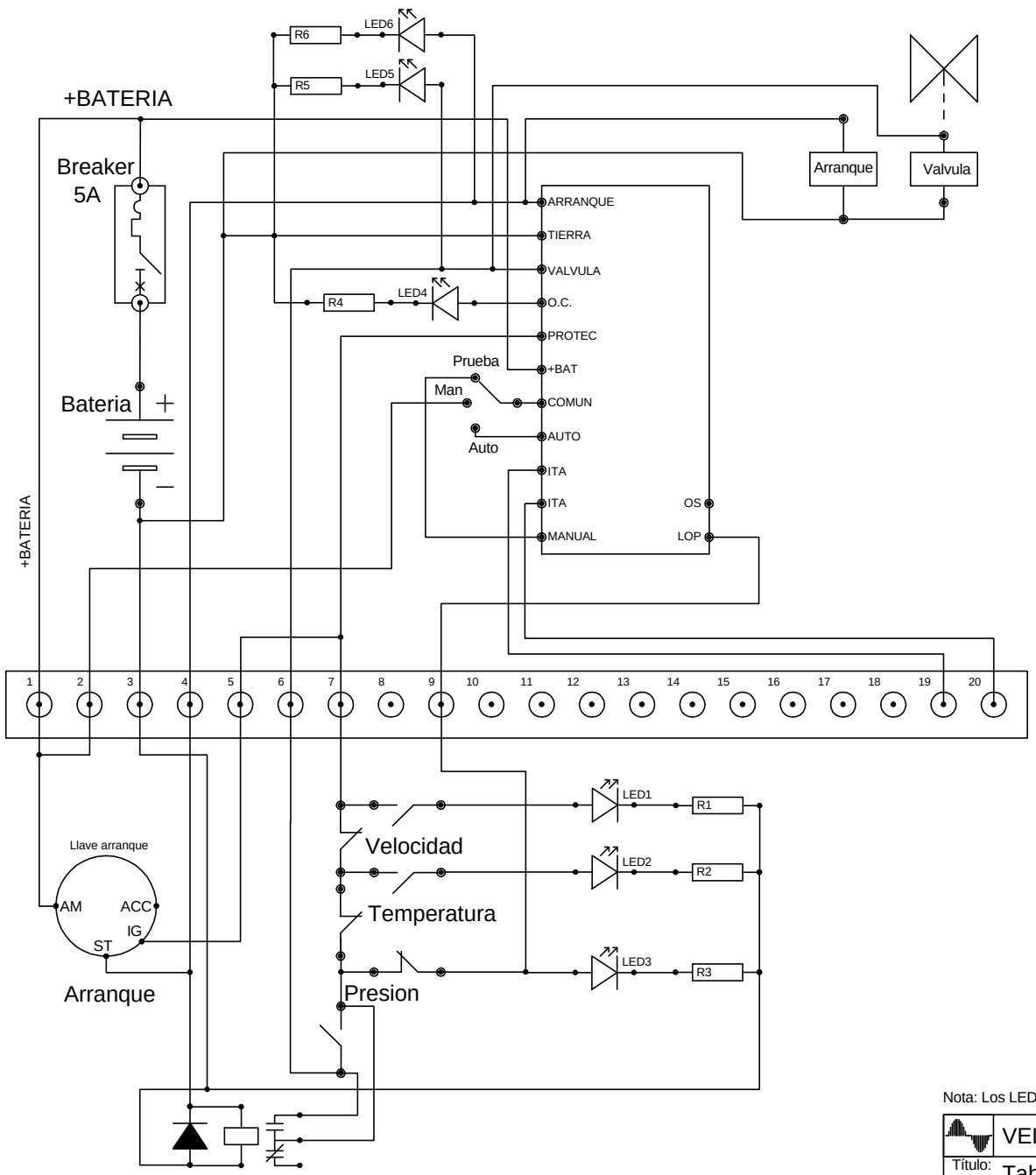

Nota: Los LED de alarma van en el indicador

VELASQUEZ LTDA.	
Título: Tablero de plantas Protecciones a +Bateria	
Plano #: 20031027-1	Por: Luis F. Velasquez G.
Archivo: tableroplanta08.sch	Rev: 1