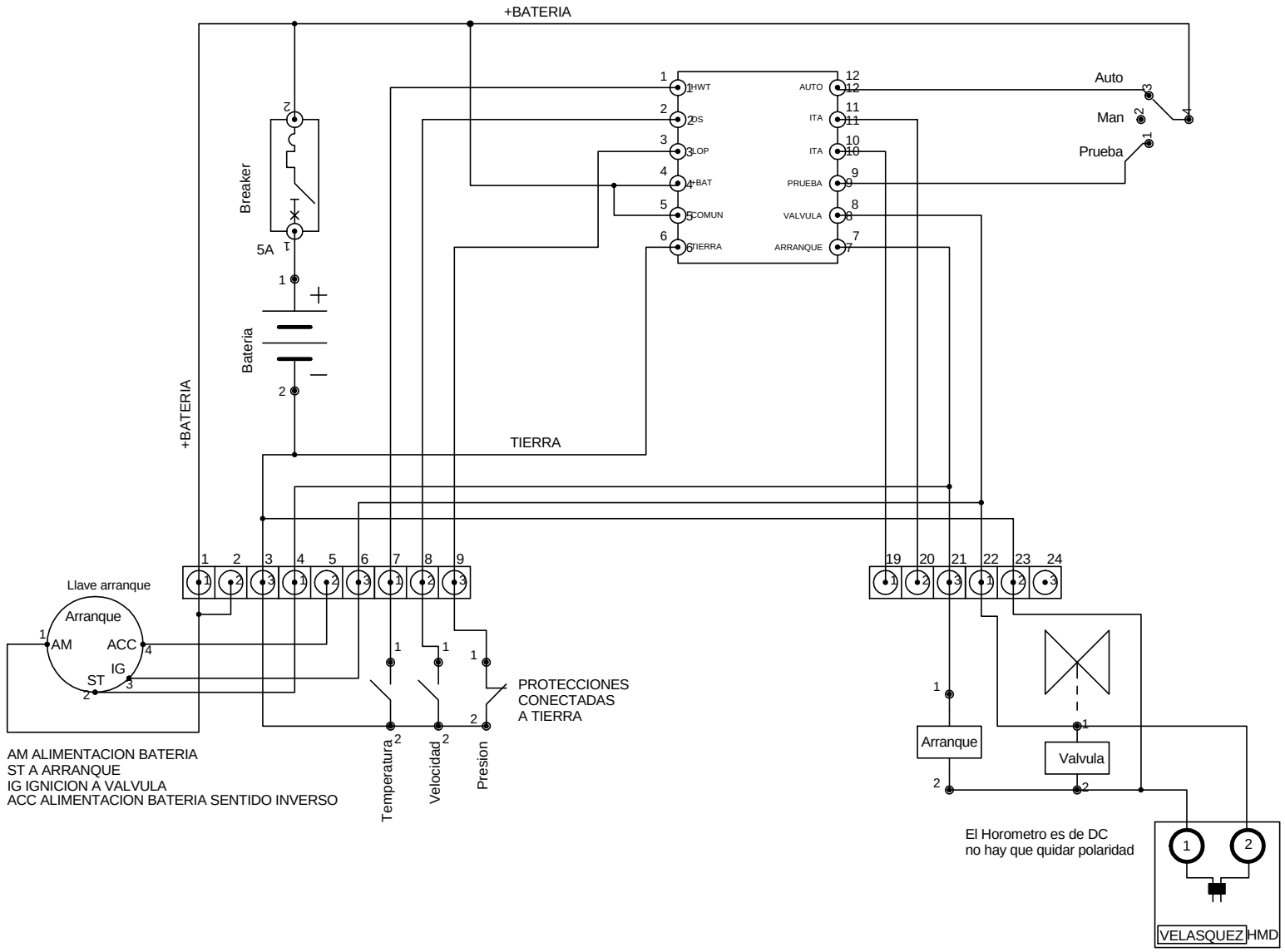

VELASQUEZ LTDA

titulo Tablero de plantas
Protecciones a Tierra

Plano # 20020117-1 | Por lfvg

Arch tableroplanta07 | Rev 1