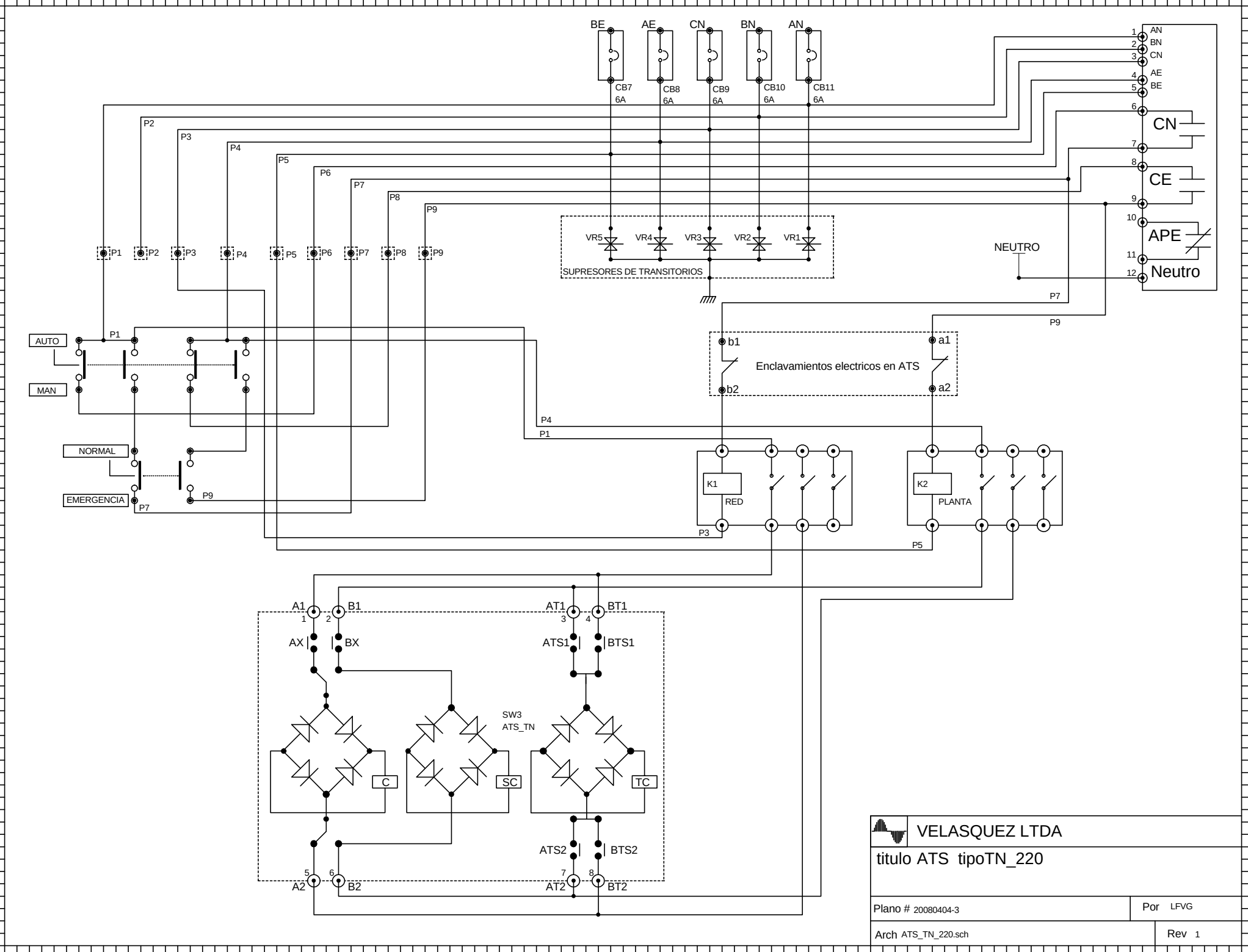
BE
AE
CN
BN
AN
CB7
6A
CB8
6A
CB9
6A
CB10
6A
CB11
6A
AN
BN
CN
AE
BE
CN
CE
APE
Neutro
P1
P2
P3
P4
P5
P6
P7
P8
P9
VR5
VR4
VR3
VR2
VR1
SUPRESORES DE TRANSITORIOS
NEUTRO
AUTO
MAN
NORMAL
EMERGENCIA
b1
b2
a1
a2
Enclavamientos electricos en ATS
K1
RED
K2
PLANTA
A1
B1
AX
BX
AT1
BT1
ATS1
BTS1
SW3
ATS_TN
C
SC
TC
ATS2
BTS2
A2
B2
AT2
BT2
VELASQUEZ LTDA
titulo ATS tipoTN_220
Plano # 20080404-3
Por LFVG
Arch ATS_TN_220.sch
Rev 1